SPECIFICATION APPLIED

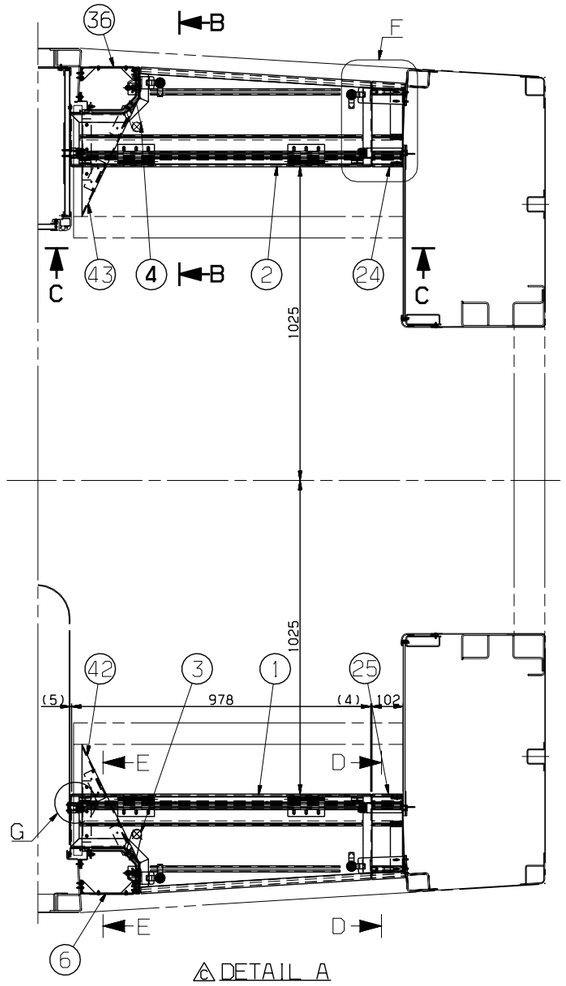

△DETAIL A

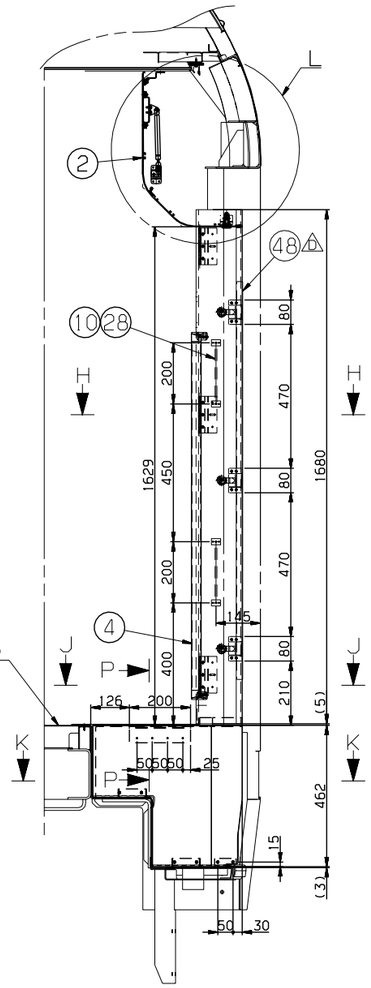

△VIEW B-B

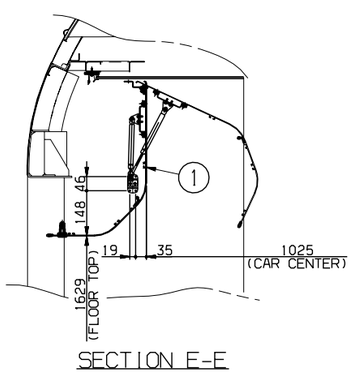

SECTION E-E

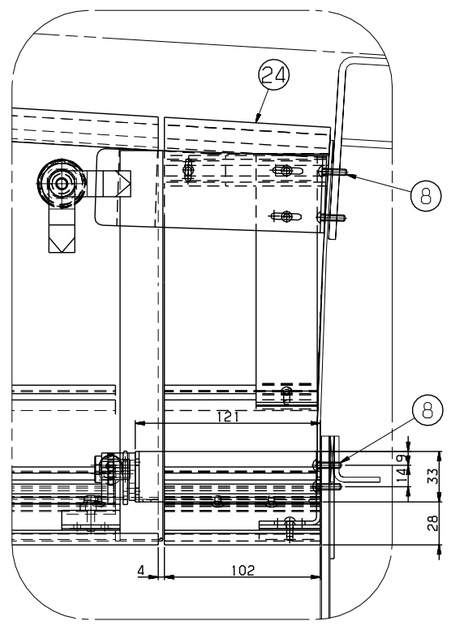

△DETAIL F-F
SCALE=1/2

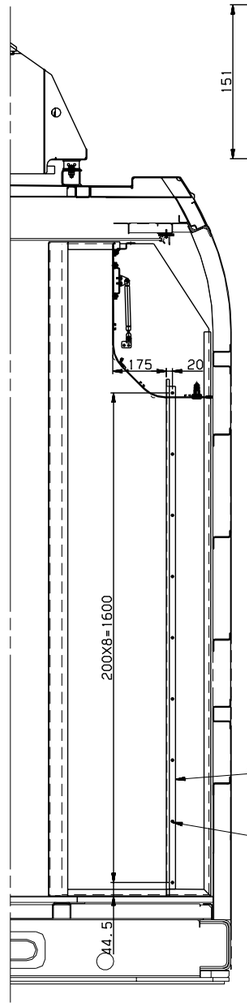

△VIEW R-R

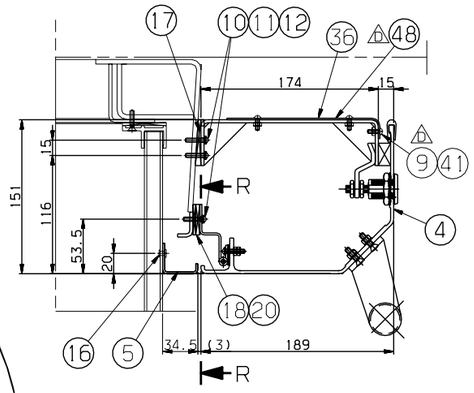

△SECTION H-H
SCALE=1/3

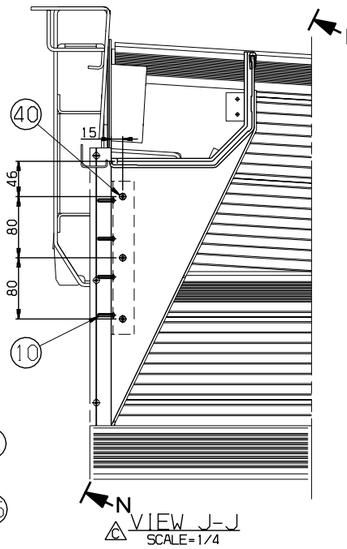

△VIEW J-J
SCALE=1/4

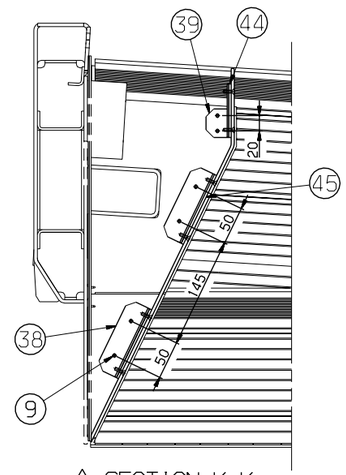

△SECTION K-K
SCALE=1/4

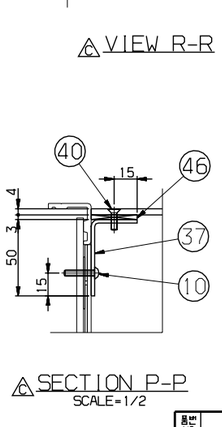

△SECTION P-P
SCALE=1/2

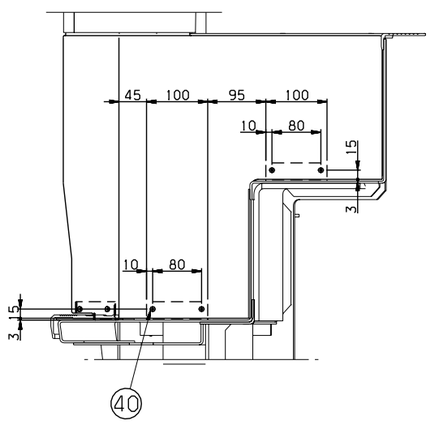

△VIEW N-N
SCALE=1/5

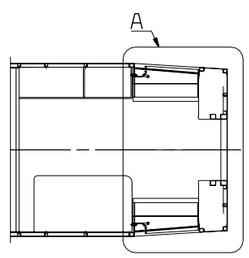

KEY PLAN

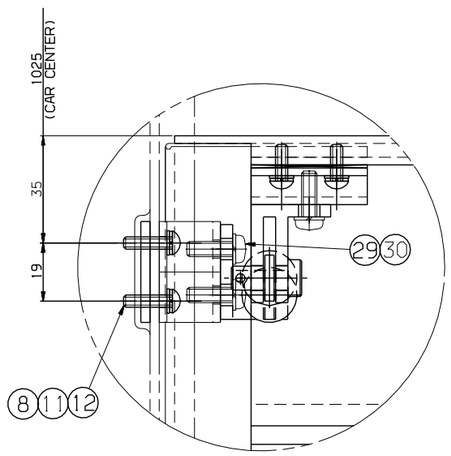

DETAIL G
SCALE=1/1

일반공차 GENERAL TOLERANCE			
절삭가공 MACHINING		A	B	C
	~ 40	2	4	
	~ 30	2	3	
	~ 10	1	1.5	
	~ 3	0.5	1	
주물 CASTING		A	B
	~ 20M	6	14	24
	~ 15M	7	12	21
	~ 12M	6	10	18
	~ 8M	5	8	14
	~ 4M	4	6	11
	~ 2M	3	4	8
	~ 1M	2	3	6
	~ 315	1	2	4
	~ 120	1	2	3
	~ 30	1	1	1
용접 WELDING		A	B	C
	~ 20M	-	6.0	8.0
	~ 15M	-	5.0	7.0
	~ 12M	-	4.0	6.0
	~ 8M	-	3.0	5.0
	~ 4M	0.8	2.0	4.0
	~ 2M	0.5	1.2	2.0
	~ 1M	0.3	0.8	2.0
	~ 315	0.2	0.5	1.2
	~ 120	0.15	0.3	0.8
	~ 30	0.1	0.2	0.5
	3 ~ 6	0.05	0.1	0.2
절삭가공 MACHINING		A	B	C
	기계 가공품 (±)			

기호 MARK	일자 DATE	변경내역 DETAIL OF REVISION(E.C ZONE)	설변번호 E.C NO.	설계 DGN	검도 CHK	승인 APP
기호 MARK	일자 DATE	변경내역 DETAIL OF REVISION(E.C ZONE)	설변번호 E.C NO.	설계 DGN	검도 CHK	승인 APP

품번 NO.	부품 번호 PART NO.	품명 DESCRIPTION	재질 MATERIAL	수량 Q'TY	중량 W.T	비고 REMARKS
승인 APP	H.G.RYU 2008.10.15	재질 MAT'L ASSY				
검도 CHK	H.S.KIM 2008.10.15	총중량 G.W				
설계 DGN	B.S.YOO 2008.10.10	일반공차 MC / WD / CT: B / B / B				
제도 DRG	S.H.SONG 2008.10.10	SIZE A1				

명칭 TITLE	COVER, INSPECTION FITTING(1/2)
도면 번호 DRG. NO	RFA25001AN0
MS	
Ver. / Rev.	00 / -0
SCALE	1/10
매수 SHEET	1 of 2
참고번호 REF. NO.	FAP00900

HYUNDAI Rotem 현대로템주식회사

본 도면은 당사 재산권과 저작권이 보호되는 문서로, 무단 복제 및 배포를 금합니다. PROPERTY OF ISSUING ENTITY. CANNOT BE DISTRIBUTED OR REPRODUCED WITHOUT AUTHORIZATION.

305101 -RFA- 난-PRJT 상위번호 CATIA